ՄԵՏԱՂԱԿԱՆ ՑԱՆԿԱՊԱՏ 1/25

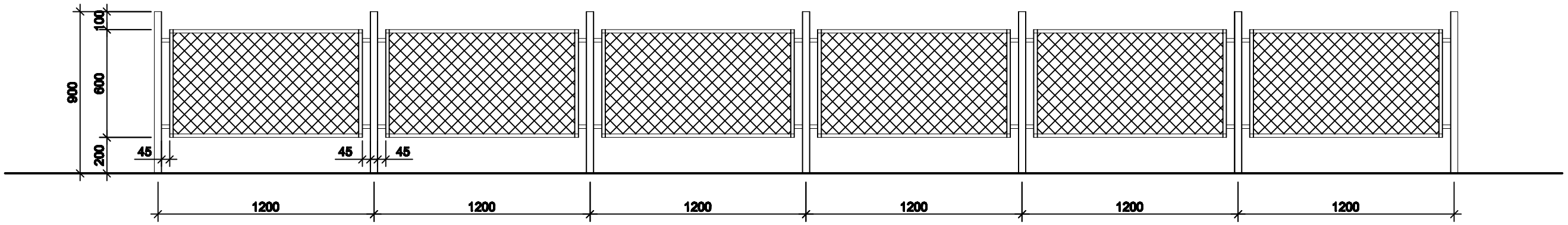

ՄԵՏԱՂԱԿԱՆ ՑԱՆԿԱՊԱՏ
ՀԱՏՎԱԾ

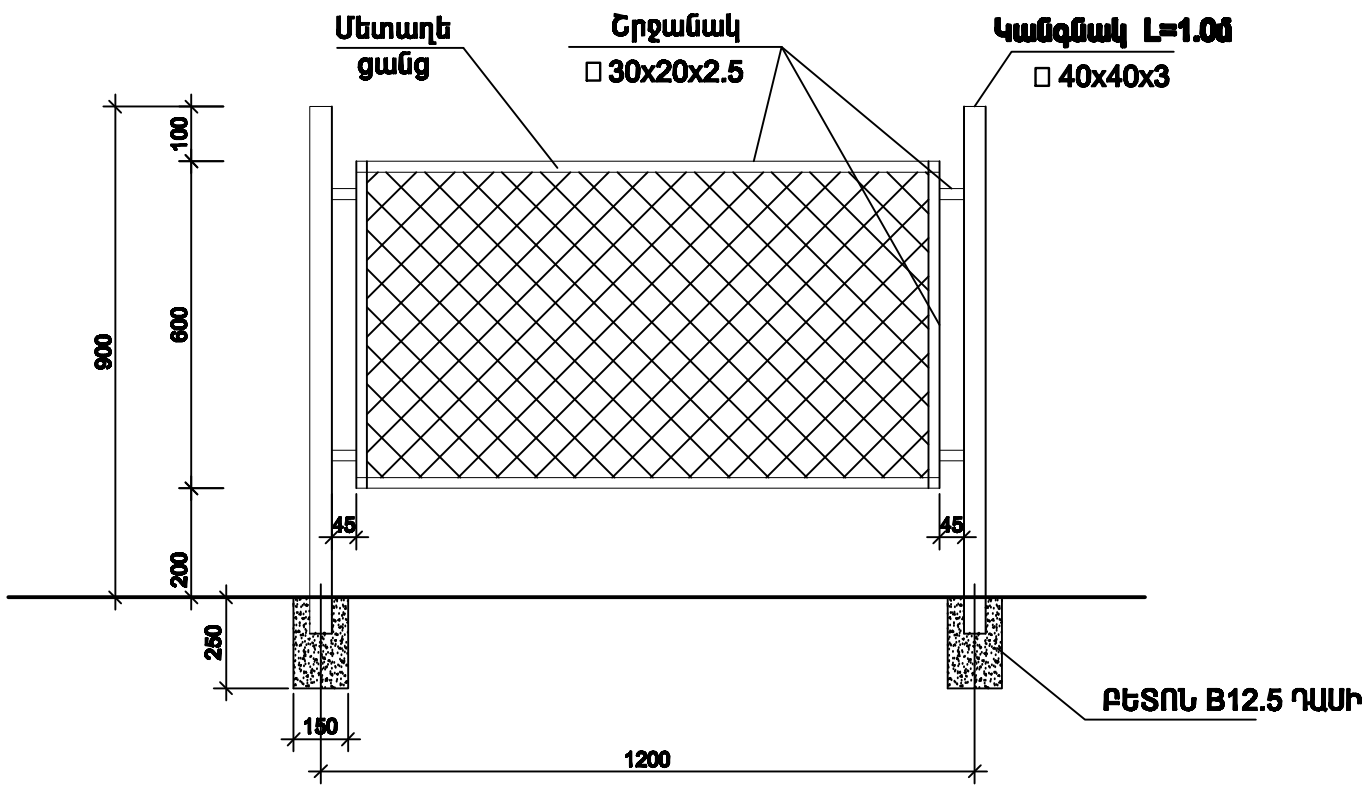

ՑԱՆԿԱՊԱՏԻ ՄԱՍՆԱԳԻՐ
ՄԵԿ ԵԼԵՄԵՆՏԻ ՀԱՄԱՐ

Դիրք	Անվանում	Քան.	Ընդ.քաշ
1.	□ 40x40x3 L=1000	1	3.48կգ
2.	□ 30x20x2.5 L=1070	2	3.77կգ
3.	□ 30x20x2.5 L=600	2	2.12կգ
4.	□ 30x20x2.5 L=45	4	0.32կգ
5.	մետաղե ցանց		0.64մ^2
	ԲԵՏՈՆ B12.5 ԴԱՍԻ		0.0057մ^3

			ԱՐԱԲԿԻՐ ՎԱՐՉԱԿԱՆ ՇՐՋԱՆ, ԿՈՄԻՏԱՍԻ ՊՈՂ. 7.65 ՇԵՆՔԻ ԽՍՄԱԲԱՐՄԱՐԱԿԻ ՎԵՐԱԼՈՒՐՋՄԱՆ ԵՎ ՊԱՐՊՈՒՄՄԱՆ ԱՇԽԱՏԱՆՔՆԵՐԻ ՆԱԽԱԳԻԾ			
ՃԱՐՏԱՐԱՊԵՏ	Ա.ՊԱՊՈՅԱՆ		ՃԱՐՏԱՐԱՊԵՏԱ-ՇԻՆԱՐԱՐԱԿԱՆ ՄԱՍ	ՓՈՒԼ	ԹԵՐԹ	ԹԵՐԹԵՐ
				ԱՆ	6	10
			ՄԵՏԱՂԱԿԱՆ ՑԱՆԿԱՊԱՏ	«ԱՐԱԲԿԻՐ ՆԱԽԱԳԻԾ» ՓԲԸ		